STEELTRAK

KEENCUT
THE WORLD'S FINEST CUTTING MACHINES

Der perfekte Hochleistungs-Schneider für festere Materialien

„Das beste Stück Ausrüstung, das wir je gekauft haben, mit einer Amortisation von unter 6 Monaten."

Amin Suleman Nathoo – Präsident von Topknotch Prep & Print Ltd

Gleichmäßiger, genauer und effizienter Schneider für feste, starre Tafeln. Robuste Konstruktion für die anspruchsvollsten Arbeitsbedingungen.

- Schneidet mühelos schwierige Materialien
- Schneidet Materialien bis zu 250cm oder 98" (Modell ST250)
- Gleichmäßig perfekte Schnitte
- Kein Staub, Schmutz oder statische Aufladung
- Hochleistungskonstruktion für anspruchsvollen Einsatz in einer Produktionsumgebung
- Schnelle Amortisation durch reduzierten Abfall und kürzere Schneidezeiten
- Sicherheit durch Design
- Schnell auswechselbare Werkzeuge
- Hergestellt aus hochwertigsten Materialien
- 5 Jahre Garantie

Erhältlich in 3 Größen von 165cm bis 250cm

Perfekt für das Schneiden von ……

Halbstarren Materialien

- PVC-Hartschaum-Platten bis zu 13mm
- Gewelltes/geriffeltes Plastik (Correx) bis zu 13mm
- Platten mit Schaumkern bis zu 13mm
- Die meisten anderen halbstarren Plastikmaterialien
- Magnetbleche bis 4mm

Starren Materialien

- Aluminiumverbundmaterial (Dibond) bis zu 4mm
- MDF bis zu 3mm
- Kerben von gegossenem Acryl oder Plexiglas bis zu 3mm
- Glaskerben bis zu 3mm

KEENCUT

MADE IN BRITAIN

STEELTRAK PRODUKTÜBERSICHT

KEENCUT
THE WORLD'S FINEST CUTTING MACHINES

Kostengünstige Lösung

Mehrfach-Werkzeugkopf

- Schneideklinge, Kerbklinge und optionaler Glasschneider. Alle permanent montiert für sofortigen Gebrauch.
- Verwendet handelsübliche Klingen – keine teuren speziellen Klingen erforderlich

Schneidet anspruchsvolle Materialien

Doppel-Rad-Schneider für härtere Materialien inklusive Dibond und MDF

- Schneidet 4mm Dibond oder 3mm MDF in einem einzigen Durchgang mit sauberen, sicheren Kanten.
- Geräuscharm und staubfrei.

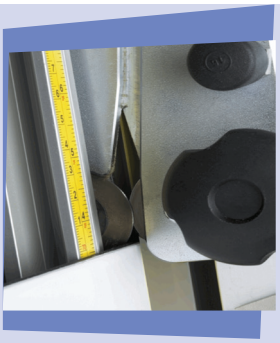

Gleichmäßig perfekte Schnitte

Einzigartige druckempfindliche Zwinge

- Kräftige Zwinge hält festes Material präzise an Ort und Stelle und ermöglicht einen perfekten Schnitt.
- Druckempfindliche Zwinge fixiert empfindliche oder bedruckte Materialien sanft und ohne Beschädigung.

Perfekte Ausrichtung – keine Probleme

- Keencuts Sichtlinien-Streifen ermöglicht absolute Genauigkeit mit einer einzigen Schnittlinie.
- Keine Installation. Keine Anpassung. Keine unvorhersehbaren, teuren Laser

Derselbe Schnitt - jedes Mal

- Schnelles Einrichten von Materialanschlägen für sich wiederholende Anwendungen in einer Massenproduktion.

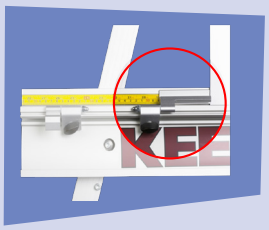

Sicherheit durch Design

- Automatische Loslösung der Klinge.
- Klingen sicher montiert mit einem Sicherheitsverschluss.
- Schneidekopf mit Gewichtsausgleich.

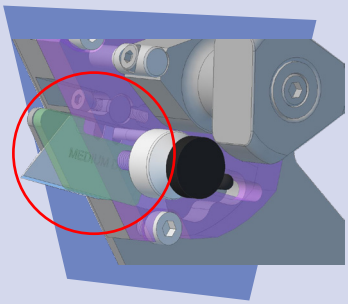

OPTIONALE EXTRAS UND ZUBEHÖR

Auflagenverlängerung

Verlängert die linke Seite des SteelTraK Ausrichtungsarm um 700 mm. Ideal für zusätzliche Unterstützung von großen Platten

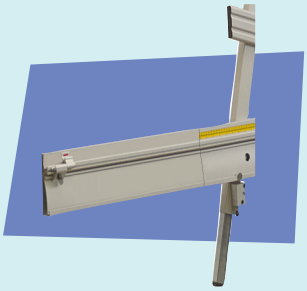

V-Groove-Werkzeug

Schnelle und einfache Methode für die Konstruktion von Schildern, Aufstellern, Messeständen und Boxen aus bedruckten oder unbedruckten Aluminiumverbund-Platten (ACP).

Glas-Schneide-Kit

Zum Brechen von Glas im Gerät. Glas wird nur geritzt, anschließend wird es an dieser Stelle gebrochen Maximale Schnittlänge: 165cm (65").

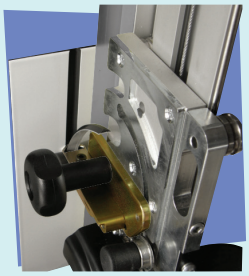

Stütze für freistehende Aufstellung

Ideal wenn der Platz an der Wand begrenzt ist – oder Flexibilität beim Aufstellungsort des Gerätes nötig ist. Wird direkt an der Rückseite des Gerätes befestigt und gewährleistet eine feste und stabile freistehende Aufstellung des Gerätes.

ABMESSUNGEN & TECHNISCHES

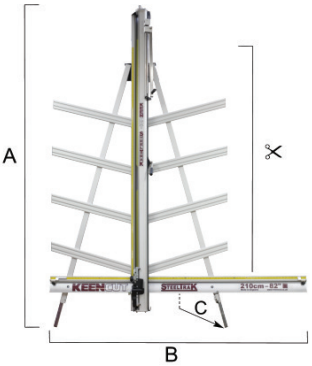

	ST165	ST210	ST250
Schnittlänge	**165cm (65")**	**210cm (84")**	**250cm (98")**
A	244cm (96")	288cm (113")	326cm (128")
B	213cm (84")	213cm (84")	222cm (87")
Wandbefestigung – Standard – C	52-58cm (20-22")	67-73cm (26-28")	75-78cm (29-30")
Freistehend – Optional - C	100cm (40")	100cm (40")	123cm (48")
Verpacktes Gesamtgewicht	75kg (165lbs)	94kg (207lbs)	110kg (243lbs)
Verpackungsmaße cm (")	**1 Box Only:** 233x46x35cm (92x18x14")	**1 Box Only:** 280x46x35cm (111x18x14")	**2 Boxes:** **Box 1:** 328x27x36cm (130x11x14") **Box 2:** 264x17x16cm (104x7x6")

RICHTER & MENZEL GmbH
Südstraße 28 ♦ 09221 Neukirchen
Tel. 03 71 / 33 42 64 - 0 ♦ Fax 03 71 / 33 42 64 - 90

RICHTER & MENZEL GmbH - Ndl. Mannheim
Chemnitzer Str. 6-8 ♦ 68309 Mannheim
Tel. 0621 / 72 49 47 - 0 ♦ Fax 0621 / 72 49 47 - 29

Internet: www.richter-menzel.de ♦ E-mail: kontakt@richter-menzel.de